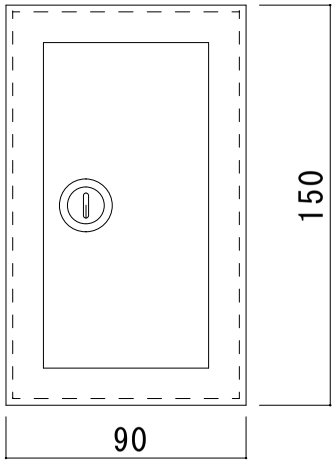

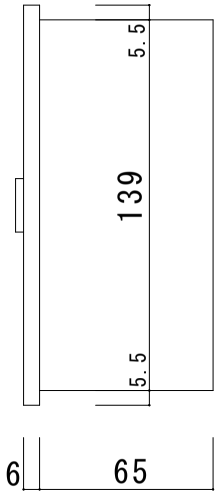

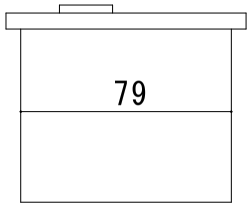

接続

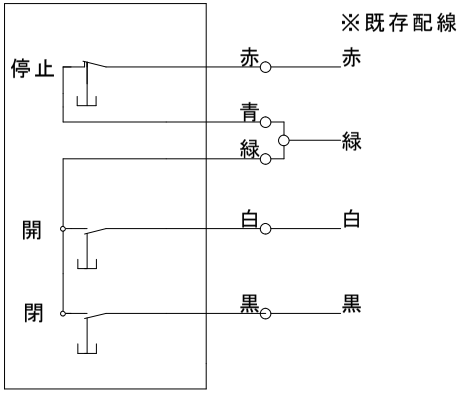

※既存が4芯の場合、COM緑と青を接続してください。

蓋：ステンレスHL1.5t

ボックス部：スチールアロイ

接点構成：2a 1b

上昇（開）・停止・下降（閉）の3点式

鍵2個付き

記事			No.	図番	品番	部品名	材質	個数	摘要
	機種名 押しボタンスイッチ	名称 3点式押しボタン埋込み型	尺度 1/2 1/20			承認	検図	設計	製図
	形式 PB-55UB	図名	日付 2014年8月15日						

文化シヤッター埼玉工事株式会社
【屋号】プロテク

図番 38